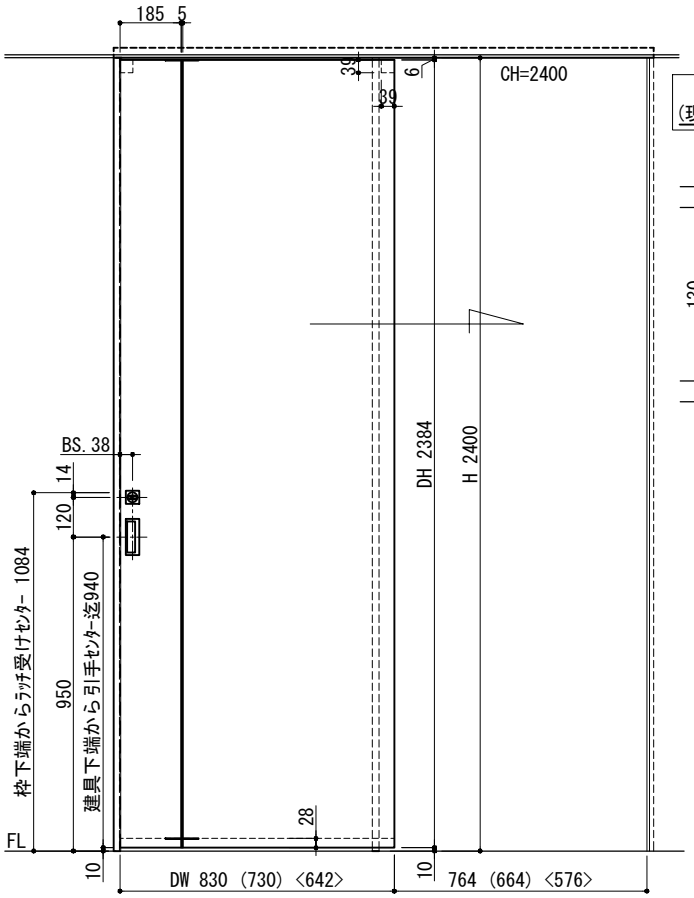

本図はＲ勝手を示す（Ｌ勝手は本図反転）

壁厚130ミリ

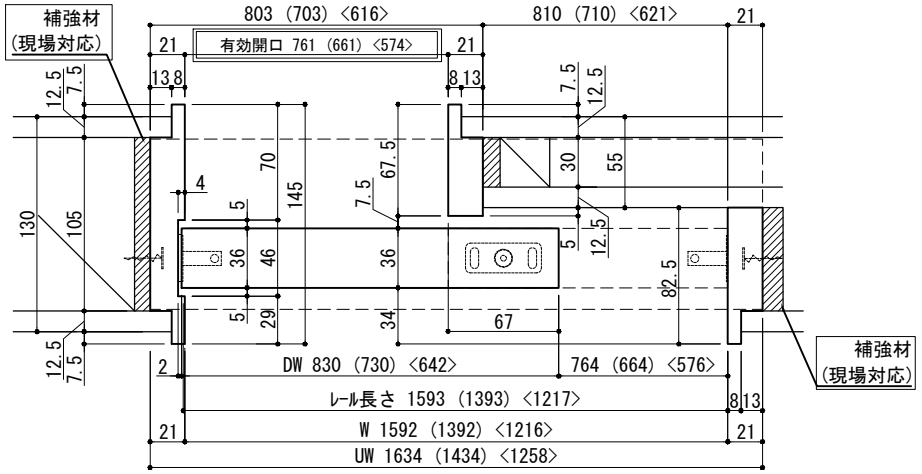

横断面図

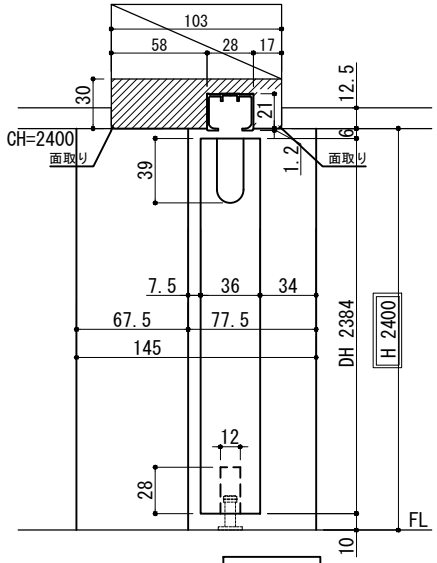

縦断面図

Ｒ勝手	Ｌ勝手
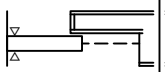	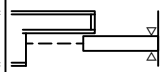

※ ◆=(B/W)、□□=色調

番号	品番	UW	H	番号	品番	UW	H	番号	品番	UW	H
04	LH◆F-□□163F(L/R)HⅡ	1634	2400	08	LH◆F-□□143F(L/R)HⅡ	1434	2400	12	LH◆F-□□125F(L/R)HⅡ	1258	2400
03	LH◆L-□□163F(L/R)HⅡ	1634	2400	07	LH◆L-□□143F(L/R)HⅡ	1434	2400	11	LH◆L-□□125F(L/R)HⅡ	1258	2400
02	LH◆F-□□163A(L/R)HⅡ	1634	2400	06	LH◆F-□□143A(L/R)HⅡ	1434	2400	10	LH◆F-□□125A(L/R)HⅡ	1258	2400
01	LH◆L-□□163A(L/R)HⅡ	1634	2400	05	LH◆L-□□143A(L/R)HⅡ	1434	2400	09	LH◆L-□□125A(L/R)HⅡ	1258	2400

改訂	年月日	個所	改訂理由	日付 2016.09.16	承認	承認	検図	製図	図面名	片引戸(オレフィン仕様)	
				縮尺 1/15.1/3					顧客名	ﾗｲﾝﾄﾞｱ『ﾗｲﾄ』ｼﾘｰｽﾞ【2018年度仕様】	図番 02